CPX Mooring bouy MB 240L natural incl rod

Hole diameter 80 mm

Art.nr: 30090

Specifications	
Material	PE
Color	Natural
Volume (L)	240
Height (mm)	750
Diameter (mm)	720
Hole diameter (mm)	80
Weight (kg)	40
Recycling	2 HDPE

Characteristics

Customizable containers

Recyclable

Wide temperature range

Suitable for food contact

Easy to clean

Printed 09/05/2024

Ändrings Nr	Ändringens art / Ändringsmeddelande	Godkänd av	Datum
1	Material spec. förtydligad	SE	2006-11-27
2	Hål 14 (4x) position förtydligad	SE	2010-10-14
3	Toppögla ändrad	SE	2011-01-24

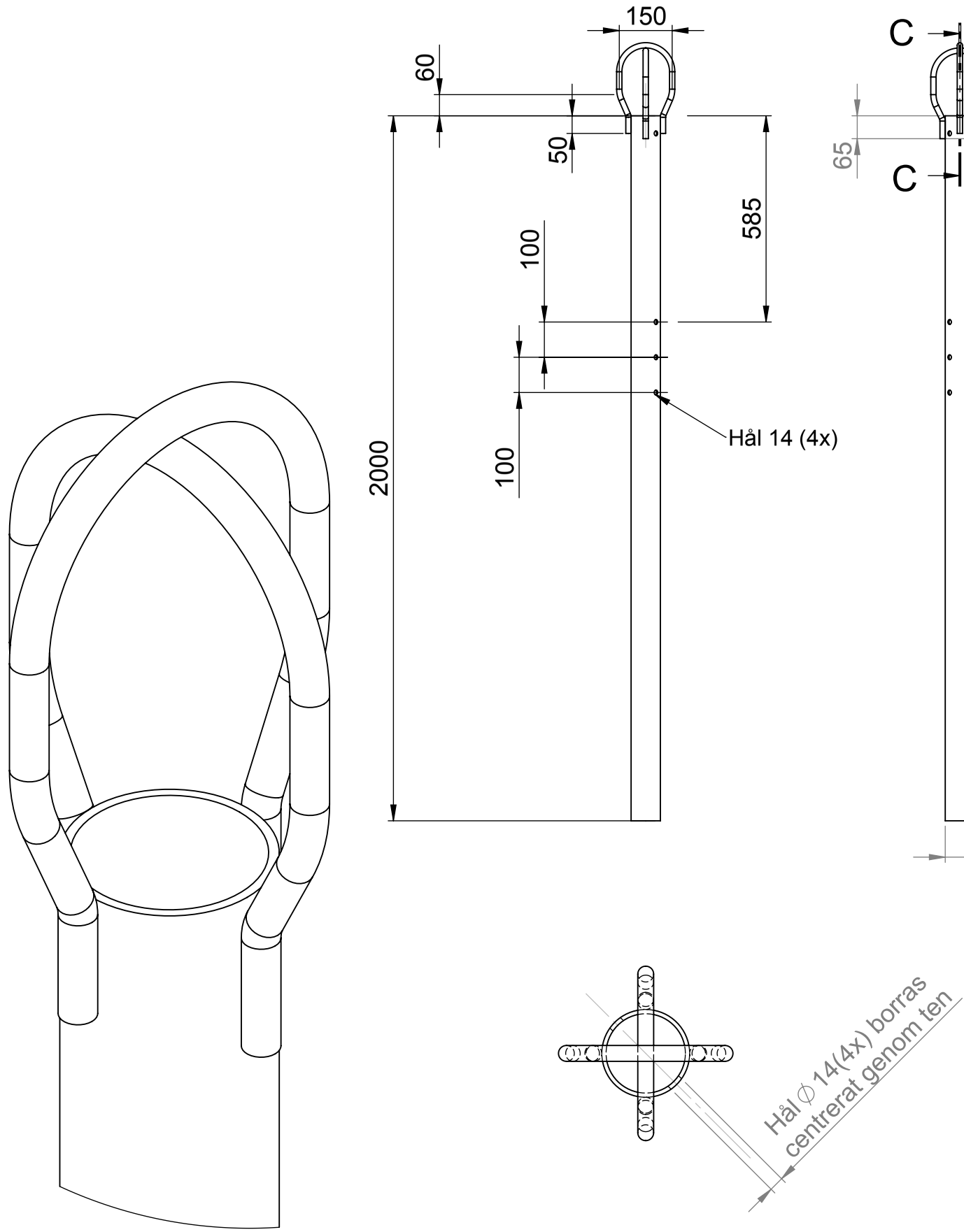

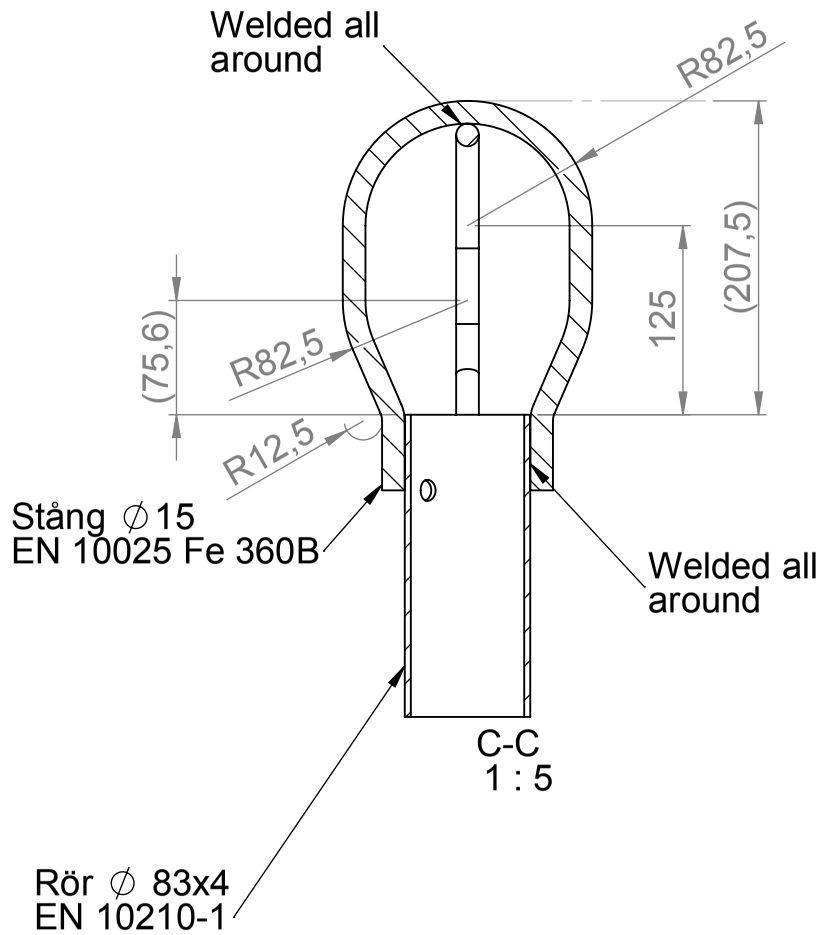

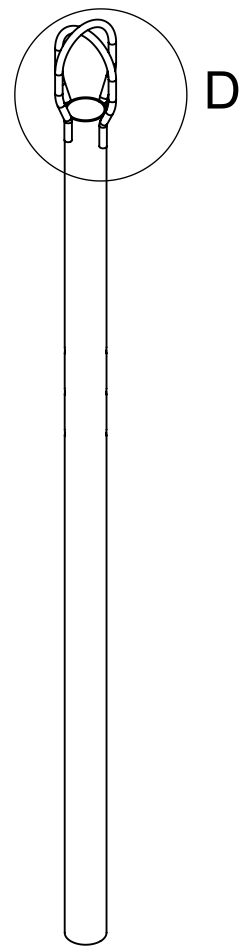

DETAIL D
1 : 2

Ytbehandlning:
Fe/Zn 115 ISO 1461

Ten 62230 komplett levereras med:
1 st Platta 62280
2 st Bult M12x100 M6S FZV DIN 931/150 ISO 4014
2 st Mutter M12 loc-king LM6M FZV DIN 985

Konstruerad av	Granskad av	Godkänd av - datum	Generell tolerans	Generell Ytjämnhet, Ra	Vyplacering	Skala
SE	SE	SE - 2006-09-25	SS-ISO 2768-1			1:20

Ägare: CIPAX

Titel/Benämning: Ten 280 liter 62230

Ritningsnummer	Utgåva	Blad
S3-2806	3	1(1)

This drawing and design is the property of Cipax.
Copying and distribution of the drawing or any contents
is prohibited whitout written permission from authorised personal at Cipax